Informativo de Assistência Técnica

Circular N.º: 133/10 Responsável: Pós-Vendas Data: 08/07/2010 Revisão: 000

Para: Instaladores e Lojistas.

Assunto: **Land Rover Discovery III 2007 – Acionamento dos vidros elétricos com SW230, utilizando alarmes Pósitron ou Original.**

Prezado Instalador,

Este informativo tem o objetivo de esclarecer dúvidas referentes ao acionamento dos vidros elétricos, com a porta D.E e D.D automatizado e as demais simples da Land Rover Discovery III 2007, através dos alarmes Pósitron ou Original.

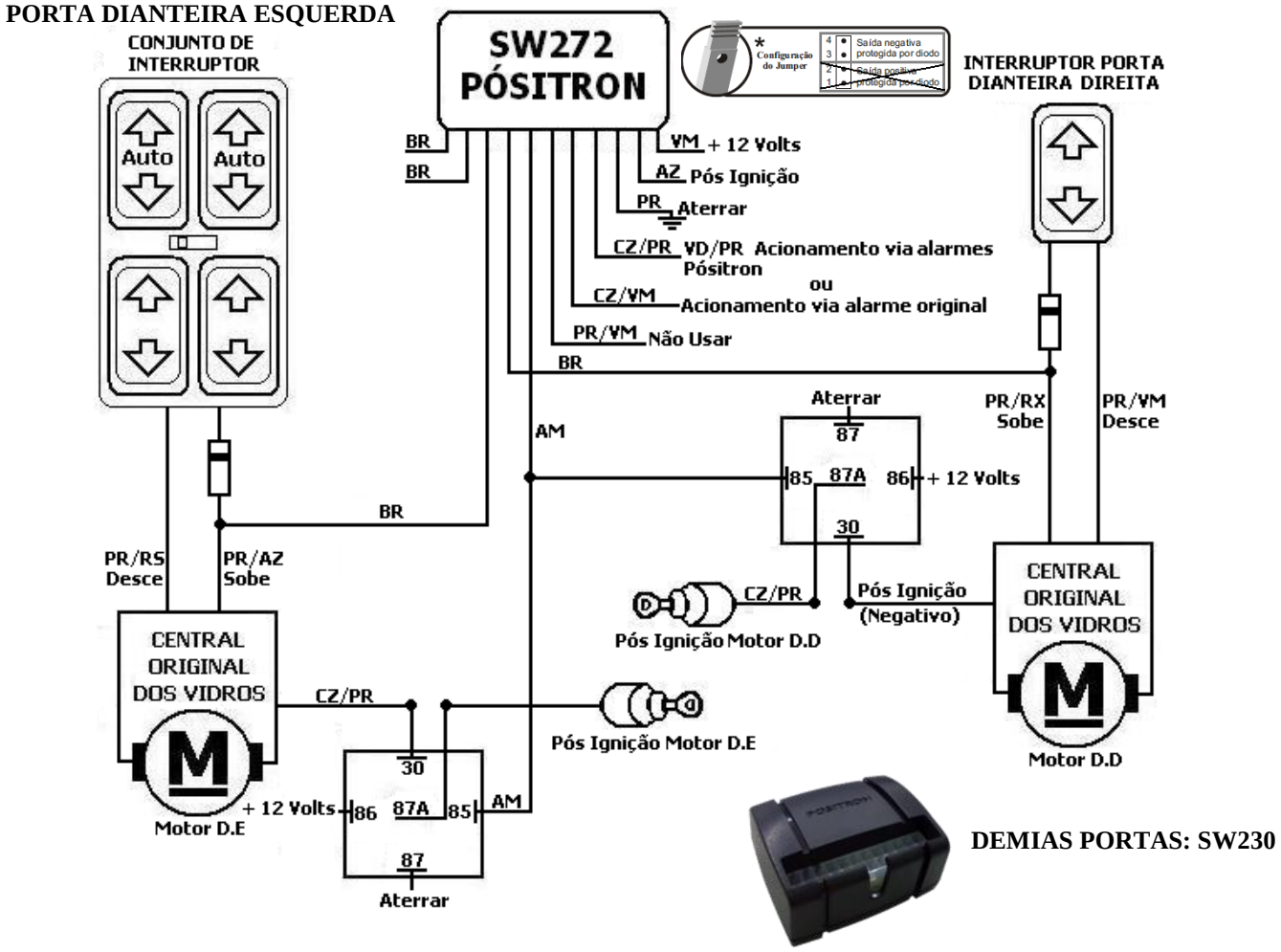

Observação: Para a ligação dos relés identifique o pós ignição, que trabalha com sinal **Negativo,** localize o fio de cor Cinza/Preto no pé dos motores dianteiros, conforme esquema acima. Para as demais portas instalar uma SW230 ou SW430, localizando os fios de motores dentro de cada porta, não sendo necessário o uso de relés.

Configure o jumper da SW272 para saída negativa através dos fios brancos(Jumper nos pinos 3 e 4).

Para acionamento através do alarme original, ligar o fio CZ/VM da SW272 no sinal de motor de trava ou pulso de setas.

Para acionamento através dos alarme Pósitron, ligar o fio CZ/PR da SW272 no fio VD/PR do alarme.

É indispensável a utilização de multímetro para testes. A PST Eletrônica não se responsabiliza, em hipótese alguma, por danos ocasionados ao sistema elétrico do veículo, visto que ocorrem constantes alterações no sistema elétrico original, inclusive na localização e cores dos fios.

Atenciosamente,

PST Eletrônica S.A.

0800 775.1400

PST - ELETRÔNICA S.A.
ESTRADA TELEBRÁS - UNICAMP KM 0,97 S/Nº CJ 01 - CIDADE UNIVERSITÁRIA - CAMPINAS - SP - CEP 13086-510