Informativo de Assistência Técnica

Circular N.º: 155/10 Responsável: Pós-Vendas Data: 09/09/2010 Revisão: 000

Para: Instaladores e Lojistas.

Assunto: **Audi A3 2000 1.8T – Acionamento dos vidros elétrico através do alarme Original.**

Prezados senhores,

Este informativo tem o objetivo de esclarecer dúvidas referentes ao acionamento dos vidros elétricos, através do alarme original.

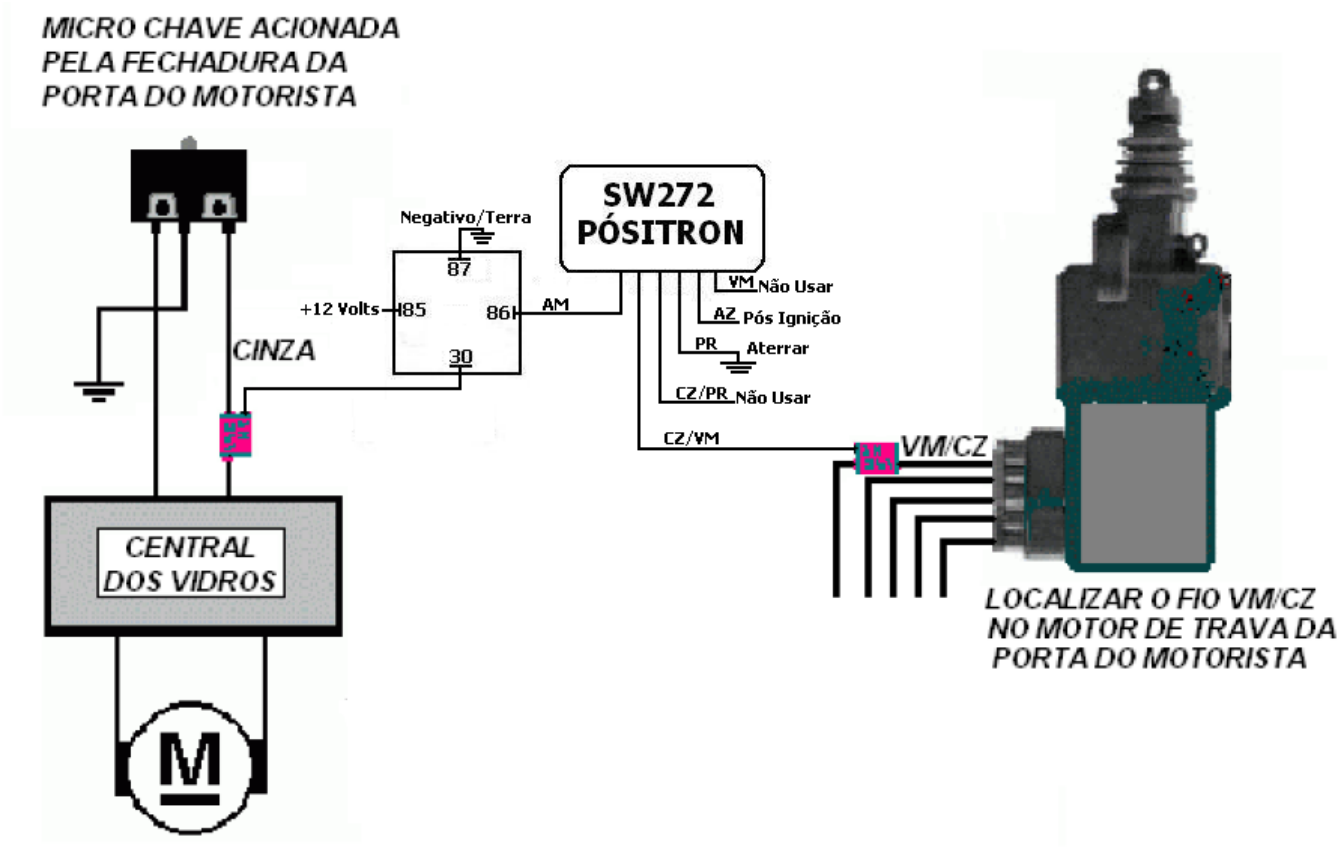

É indispensável a utilização de multímetro para testes. A PST Eletrônica não se responsabiliza, em hipótese alguma, por danos ocasionados ao sistema elétrico do veículo, visto que ocorrem constantes alterações no sistema elétrico original, inclusive na localização e cores dos fios.

Atenciosamente,

PST Eletrônica S.A.

0800 775.1400

PST - ELETRÔNICA S.A.
ESTRADA TELEBRÁS - UNICAMP KM 0,97 S/Nº CJ 01 - CIDADE UNIVERSITÁRIA - CAMPINAS - SP - CEP 13086-510